Разрез 1-1

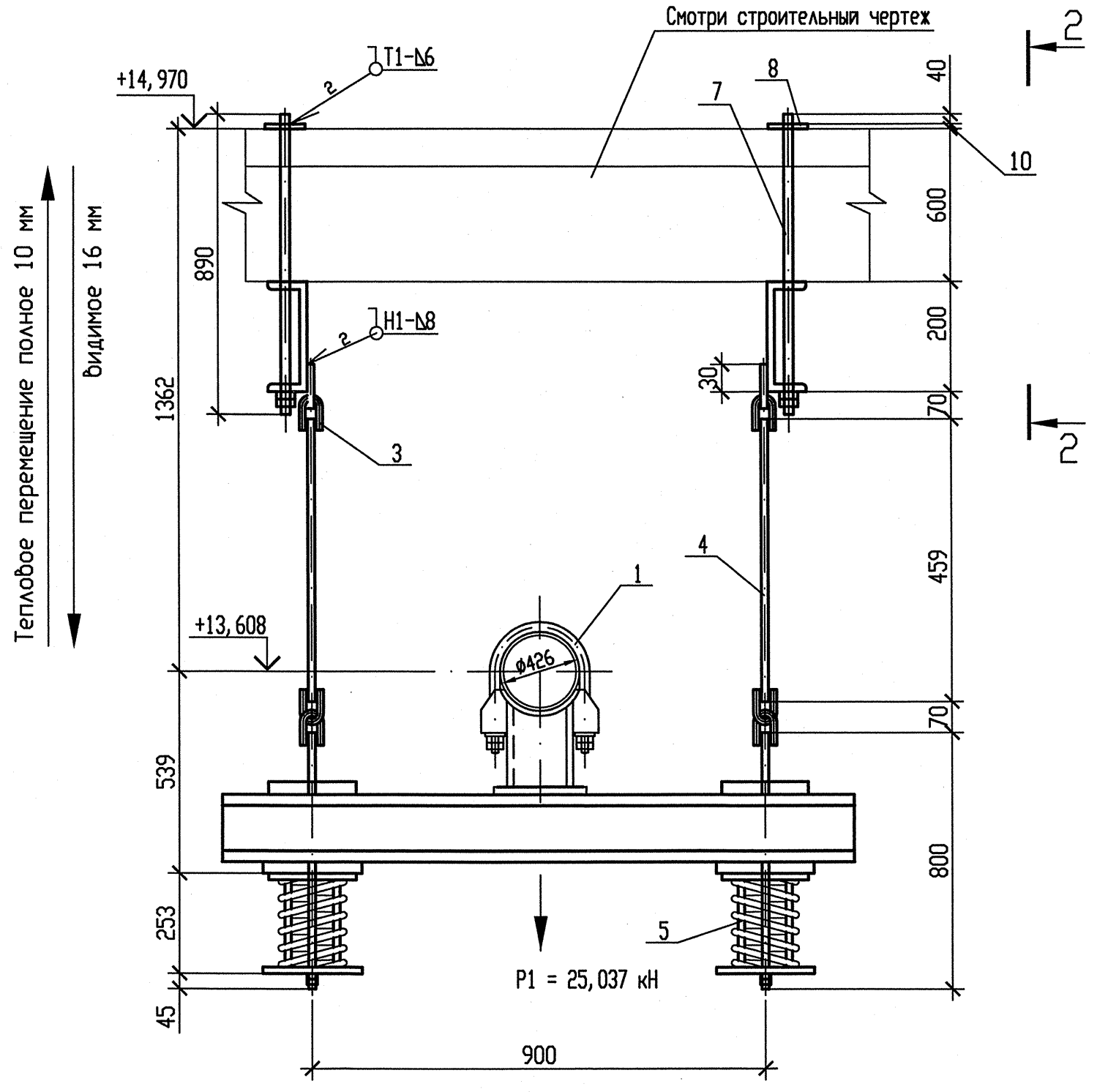

Разрез 2-2

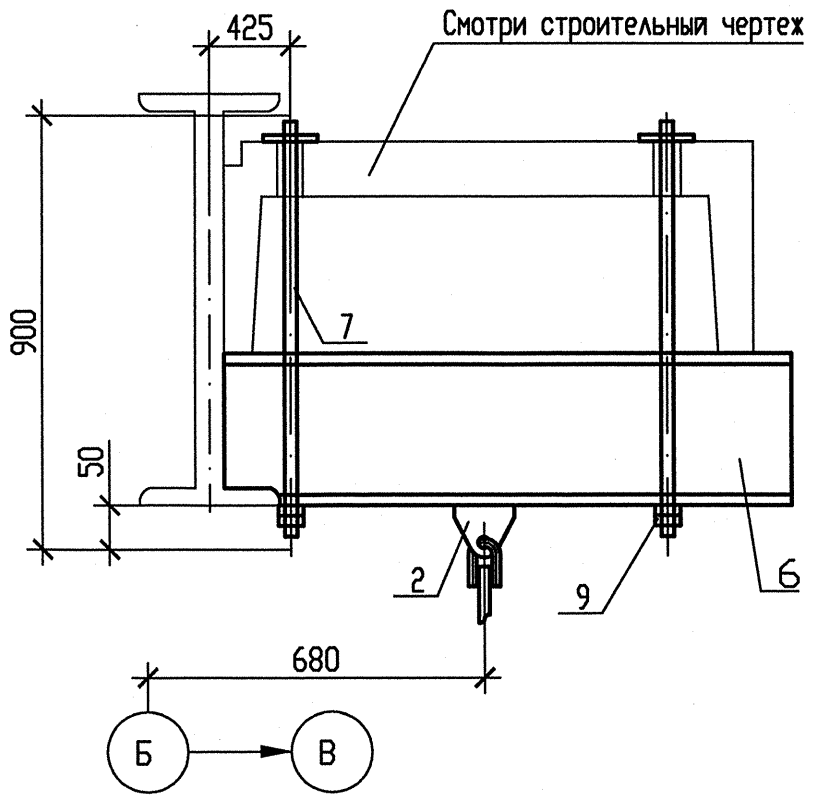

Схема расположения опоры

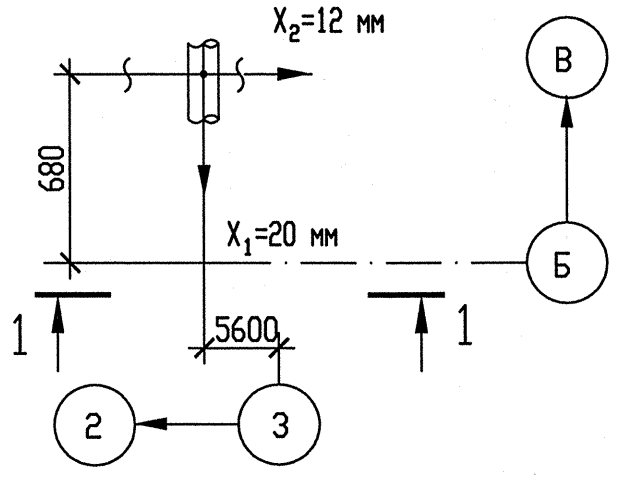

Деталь поз. 6

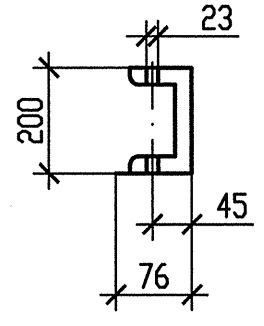

Деталь поз. 8

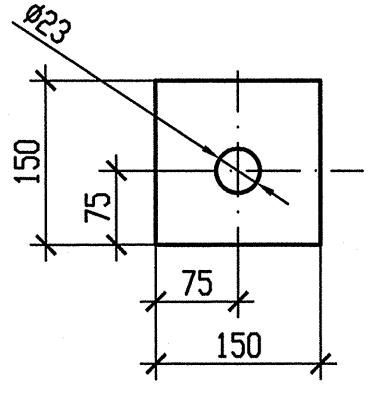

1 Привязку опоры смотри чертеж R3. RN21. 3010. 012. 01. 00. 001.
2 Сварку производить по ГОСТ 5264-80.
3 Сварка тяги с ушком смотри ОСТ 108. 632. 01-80.
4 Отметка трубопровода подлежит уточнению в соответствии с уклоном трубопровода.
5 Деталь поз. 4 обрезать на монтаже до размеров, указанных на чертеже, с уточнением по месту.
6 Деталь поз. 7 обрезать на монтаже с нерезьбовой стороны до размеров, указанных на чертеже, с уточнением по месту.
7 P_1 – нагрузка, равная весу трубы с водой и изоляцией.
8 Изготовить один комплект.
9 Сверление отверстий в плитах перекрытия под тяги поз. 7 выполнить на монтаже.

Опора	Характеристика пружины								
	табличные данные			при установке		в раб. состоянии		в хол. состоянии	
	Доп. раб. нагрузка Pmax кН	Прогиб при Pmax λmax мм	Высота пружины в св. сост Но, мм	Высота пружины Нмонт, мм	Нагрузка на пружину Рмонт, кН	Высота пружины Нраб, мм	Нагрузка на пружину Рраб, кН	Высота пружины Нхол, мм	Нагрузка на пружину Рхол, кН
3RN22Y03	26, 34	70	221	178	16, 172	188	12, 519	204	6, 277

Спецификация деталей

Поз.	Обозначение	Наименование	Кол.	Материал	Масса, кг ед.	Масса, кг общ.	Примечание
1	150СТ 108. 275. 55-80	Блок хомутовый	1	Сборный	71, 26	71, 26	
2	030СТ108. 367. 37-80	Проушина	2	Ст3сп5-св ГОСТ 14637-89	0, 93	1, 86	
3	050СТ108. 643. 01-60	Ушко	4	20 ГОСТ 1050-88	0, 86	3, 44	
4	ГОСТ 2590-2006	Круг В24 l=550	2	20 ГОСТ 1050-88	1, 953	3, 906	См. т. т. п. 5
5	080СТ108. 275. 60-80	Блок пружинный опорный	2	Сборный	37, 5907	75, 1814	
6	ГОСТ 8240-97	Швеллер 20У l=3200	2	Ст3сп5-св ГОСТ 535-2005	58, 88	117, 76	
7	410СТ108. 632. 08-80	Тяга резьбовая	4	20 ГОСТ 1050-88	2, 47	9, 88	См. т. т. п. 6
8	По наст. чертежу	Лист Б-ПН-10 150х150	4	Вст3сп5 ГОСТ 14637-89	1, 7663	7, 0652	
9	ГОСТ 5915-70	Гайка 2М20-6Н. 5. 35	8	35 ГОСТ 1759. 0-87	0, 0714	0, 5712	
	ГОСТ 9467-75	Электроды		УОНИИ 13/45		-	
					Итого:	290, 9238	

АРХИВНЫЙ ЭКЗЕМПЛЯР

Изм	N уч.	Лист	N докум	Подп.	Дата
1	-	Зам.	538-12	-	-
Инженер 3к.		Терентьева			12.09
Пров. инж. 3к.		Огнева			12.09
Пров. вед. инж.		Пантюшина			12.09
И. о. нач. гр.		Филатов			12.09
Н. контр.		Краснояров			12.09

Инв. N подл. R3. 00262. 1. 0. 12
Лист 70

R3. RN21. 3012. 012. 01. 00. 019

Ростовская АЭС Блок 3

Главный корпус
Машинное отделение (ДО, ЗЗТУ)
Конденсатопроводы из ПВД-6 в деаэратор

Стадия	Лист	Листов
Р	1	1

Подвеска пружинная
3RN22Y03

ОАО "НИАЭП"
2012

Инв. N подл. | R3. 00262. 1. 0. 12 | Подп. и дата | Взам. инв. N

Формат А4х3